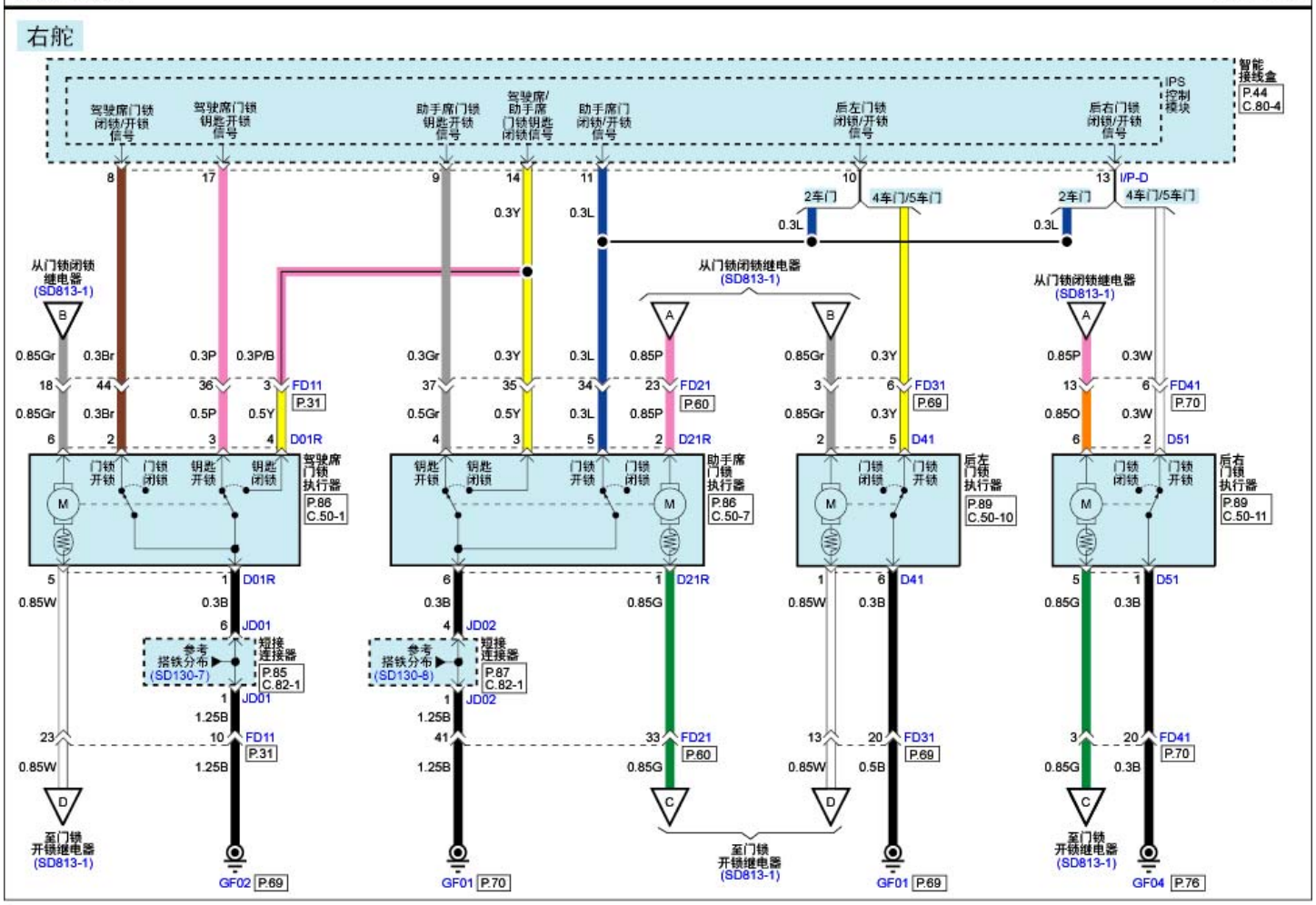电动门锁(3) SD813-3